finder
RELAYING INNOVATION

Minuteries cage d'escalier 16 A

Eclairage des cages d'escalier

SÉRIE 14

Dans le cadre de sa politique d'amélioration continue, Finder se réserve le droit d'apporter des modifications à ses produits et à leurs caractéristiques techniques à tout moment et sans préavis.
Les informations contenues dans ce document sont fournies à titre indicatif uniquement et ne constituent pas un engagement contractuel ; sous réserve d'erreurs ou d'omissions.
En cas de divergence entre la version imprimée et la version en ligne, cette dernière, disponible sur le site findernet.com, prévaudra.

Minuteries cage d'escalier multifonctions

- Plage de temps de 30 secondes à 20 minutes
- Commutation "zéro crossing"
- Prévue pour installations 3 ou 4 fils, avec reconnaissance automatique
- Compatible avec les détecteurs de mouvement (série 18 - avec fonction minuterie cage d'escalier réinitialisable uniquement)
- Indicateur LED
- Contacts sans Cadmium
- Utilisable avec boutons poussoirs lumineux
- Sélecteur rotatif avec empreinte pour tournevis plat et cruciforme
- Montage sur rail 35 mm (EN 60715)

14.01/11
Bornes à cage

Pour le schéma d'encombrement voir page 14

	14.01	14.11
	• 8 fonctions : - **BE** : minuterie réinitialisable - **BP** : minuterie réinitialisable avec préavis d'extinction - **IT** : télérupteur temporisé - **IP** : télérupteur temporisé avec préavis d'extinction - **RI** : télérupteur - **ON** : lumière fixe - **ME** : minuterie réinitialisable + maintenance - **MP** : minuterie réinitialisable avec préavis d'extinction + maintenance	• Reset pour extinction centralisée • 4 fonctions : - **BE** : minuterie réinitialisable - **IT** : télérupteur temporisé - **RI** : télérupteur - **ON** : lumière fixe
Caractéristiques des contacts		
Configuration des contacts	1 NO	1 NO
Courant nominal/Courant max. instantané A	16/30 (120 A - 5 ms)	16/30 (120 A - 5 ms)
Tension nominale/Tension max. commutable V AC	230/—	250/400
Charge nominale AC1 VA	3700	4000
Charge nominale AC15 (230 V AC) VA	750	750
Charge lampes :		
incandescentes/halogènes 230V W	3000	2000
fluorescentes avec ballast électronique W	1500	1000
fluorescentes avec ballast magnétique compensé W	1000	750
CFL W	600	400
LED 230 V W	600	400
halogène ou LED avec transfo. électronique W	600	400
halogène ou LED avec transfo. ferro-magnétique W	1500	800
Charge mini commutable mW (V/mA)	1000 (10/10)	1000 (10/10)
Matériau contacts standard	$AgSnO_2$	$AgSnO_2$
Caractéristiques de l'alimentation		
Tension d'alimentation V AC (50/60 Hz)	230	110…240
nominale (U_N) V DC	—	—
Puissance nominale VA (50 Hz)/W	3/1.2	3.2/1
Plage d'utilisation AC (50 Hz)	(0.8…1.1)U_N	(90…264)U_N
DC	—	—
Durée d'impulsion pour Reset (s)	—	3
Caractéristiques générales		
Durée de vie électrique à charge nominale AC1 cycles	$100 \cdot 10^3$	$100 \cdot 10^3$
Réglage temporisation min	0.5…20	0.5…20
Nb de boutons poussoirs lumineux raccordables (≤ 1 mA)	30	45
Durée max. de l'impulsion	continue	continue
Rigidité diélectrique entre : contacts ouvert V AC	1000	1000
alimentation - contacts V AC	—	2000
Température ambiante °C	–10…+60	–10…+60
Indice de protection	IP 20	IP 20
Homologations (suivant les types)	CE UKCA EAC	CE UKCA EAC

SÉRIE 14
Minuteries cage d'escalier 10 - 16 A

Minuteries cage d'escalier multifonctions

- Plage de temps de 30 secondes à 20 minutes
- Prévue pour installations 3 ou 4 fils, avec reconnaissance automatique
- Compatible avec les détecteurs de mouvement (série 18 - avec fonction minuterie cage d'escalier réinitialisable uniquement)
- Commutation "zéro crossing"
- Contacts sans Cadmium
- Utilisable avec boutons poussoirs lumineux
- Sélecteur rotatif avec empreinte pour tournevis plat et cruciforme
- Montage sur rail 35 mm (EN 60715)

14.61
Bornes Push-in

14.71
Bornes à cage

Pour le schéma d'encombrement voir page 14

	14.61	14.71
	• 3 fonctions : - Minuterie réinitialisable - Eclairage permanent - Minuterie réintialisable avec préavis d'extinction + Maintenance cage d'escalier • Bornes Push-in	• 3 fonctions : - Minuterie réinitialisable - Eclairage permanent - Minuterie réinitialisable + Maintenance cage d'escalier • Indicateur LED
Caractéristiques des contacts		
Configuration des contacts	1 NO	1 NO
Courant nominal/Courant max. instantané A	10 /—	16/30 (120 A - 5 ms)
Tension nominale/Tension max. commutable V AC	230/—	230/—
Charge nominale AC1 VA	2300	3700
Charge nominale AC15 (230 V AC) VA	450	750
Charge lampes :		
incandescentes/halogènes 230V W	1000	3000
fluorescentes avec ballast électronique W	1500	1500
fluorescentes avec ballast magnétique compensé W	500	1000
CFL W	300	600
LED 230 V W	300	600
halogène ou LED avec transfo. électronique W	600	600
halogène ou LED avec transfo. ferro-magnétique W	1500	1500
Charge mini commutable mW (V/mA)	1000 (10/10)	1000 (10/10)
Matériau contacts standard	$AgSnO_2$	$AgSnO_2$
Caractéristiques de l'alimentation		
Tension d'alimentation V AC (50/60 Hz)	230	230
nominale (U_N) V DC	—	—
Puissance nominale VA (50 Hz)/W	3/1.2	3/1.2
Plage d'utilisation AC (50 Hz)	$(0.8…1.1)U_N$	$(0.8…1.1)U_N$
DC	—	—
Caractéristiques générales		
Durée de vie électrique à charge nominale AC1 cycles	$100 \cdot 10^3$	$100 \cdot 10^3$
Réglage temporisation min	0.5…20	0.5…20
Nb de boutons poussoirs lumineux raccordables (≤ 1 mA)	30	30
Durée max. de l'impulsion	continue	continue
Rigidité diélectrique entre : contacts ouvert V AC	1000	1000
alimentation - contacts V AC	—	—
Température ambiante °C	–10…+60	–10…+60
Indice de protection	IP 20	IP 20
Homologations (suivant les types)	CE UKCA EAC	CE UKCA EAC

J

V-2026 www.findernet.com

Minuteries cage d'escalier monofonctions

- Plage de temps de 30 secondes à 20 minutes
- Commutation "zéro crossing"
- Câblage compatible avec version électromécanique (tous les raccordements du même coté) et avec les anciens modèles (faible émission) de poussoirs lumineux (14.91)
- Prévue pour installations 3 ou 4 fils, suivant la configuration du bouton poussoir (14.81)
- Bornes sur le même coté
- Contacts sans Cadmium
- Utilisable avec boutons poussoirs lumineux
- Sélecteur rotatif avec empreinte pour tournevis plat et cruciforme
- Montage sur rail 35 mm (EN 60715)

14.81/91
Bornes à cage

Pour le schéma d'encombrement voir page 14

	14.81	14.91
	• Monofonction : - Minuterie réinitialisable + Maintenance cage d'escalier • 1 NO • Montage sur rail 35 mm • Bornes sur le même coté	• Monofonction : - Minuterie réinitialisable • 1 NO • Montage sur rail 35 mm • 3 bornes sur le même coté
Caractéristiques des contacts		
Configuration des contacts	1 NO	1 NO
Courant nominal/Courant max. instantané A	16/30 (120 A - 5 ms)	16/30 (120 A - 5 ms)
Tension nominale/Tension max. commutable V AC	230/—	230/—
Charge nominale AC1 VA	3700	3700
Charge nominale AC15 (230 V AC) VA	750	750
Charge lampes :		
incandescentes/halogènes 230V W	3000	3000
fluorescentes avec ballast électronique W	1500	1500
fluorescentes avec ballast magnétique compensé W	1000	1000
CFL W	600	600
LED 230 V W	600	600
halogène ou LED avec transfo. électronique W	600	600
halogène ou LED avec transfo. ferro-magnétique W	1500	1500
Charge mini commutable mW (V/mA)	1000 (10/10)	1000 (10/10)
Matériau contacts standard	$AgSnO_2$	$AgSnO_2$
Caractéristiques de l'alimentation		
Tension d'alimentation V AC (50/60 Hz)	110…125/230	230
nominale (U_N) V DC	—	—
Puissance nominale VA (50 Hz)/W	3/1.2	3/1.2
Plage d'utilisation AC (50 Hz)	(0.8…1.1)U_N	(0.8…1.1)U_N
DC	—	—
Caractéristiques générales		
Durée de vie électrique à charge nominale AC1 cycles	$100 \cdot 10^3$	$100 \cdot 10^3$
Réglage temporisation min	0.5…20	0.5…20
Nb de boutons poussoirs lumineux raccordables (≤ 1 mA)	45	25
Durée max. de l'impulsion	continue	continue
Température ambiante °C	–10…+60	–10…+60
Indice de protection	IP 20	IP 20
Homologations (suivant les types)	CE UK CA EAC	CE UK CA EAC

Codification

Exemple : série 14, minuterie cage d'escalier, interrupteur unipolaire 1 NO - 16 A, alimentation 230 V AC.

1 4 . 0 1 . 8 . 2 3 0 . 0 0 0 0

Série

Type
0 = Montage sur rail 35 mm (EN 60715) 8 fonctions
1 = Montage sur rail 35 mm (EN 60715) avec reset, 4 fonctions
6 = Montage sur rail 35 mm (EN 60715) 3 fonctions
7 = Montage sur rail 35 mm (EN 60715) 3 fonctions
8 = Montage sur rail 35 mm (EN 60715) mono-fonction, bornes sur le même côté
9 = Montage sur rail 35 mm (EN 60715) mono-fonction, 3 bornes

Nombre de contact
1 = 1 NO 16 A

Type d'alimentation
8 = AC (50/60 Hz)

Tension d'alimentation
120 = 110…125 V AC (14.81 seulement)
230 = 230 V AC

Options
0 = Standard
P = Bornes Push-in (seulement 14.61)

Circuit contact
0 = Standard
3 = NO - Contact libre de potentiel (seulement 14.11)

Caractéristiques générales

Isolement			
Rigidité diélectrique entre contacts ouverts	V AC	1000	
Autres données			
Puissance dissipée dans l'ambiance			
à vide	W	1.2	
à charge nominale	W	2	
Longueur maximale des câbles de raccordement des poussoirs	m	200	
Bornes		**Bornes à cage**	**Bornes Push-in**
Longueur de câble à dénuder	mm	10	10
Couple de serrage	Nm	0.8	—
Capacité de connexion minimale des bornes		fil rigide	fil rigide
	mm^2	0.5	0.75
	AWG	20	18
Capacité de connexion maximale des bornes		fil rigide	fil rigide
	mm^2	1 x 6 / 2 x 4	1 x 2.5 / 2 x 2.5
	AWG	1 x 10 / 2 x 12	1 x 14 / 2 x 14
Capacité de connexion minimale des bornes		fil souple	fil souple
	mm^2	0.5	0.75
	AWG	20	18
Capacité de connexion maximale des bornes		fil souple	fil souple
	mm^2	1 x 4 / 2 x 2.5	1 x 2.5 / 2 x 2.5
	AWG	1 x 12 / 2 x 14	1 x 14 / 2 x 14

Commutation "Zéro crossing"

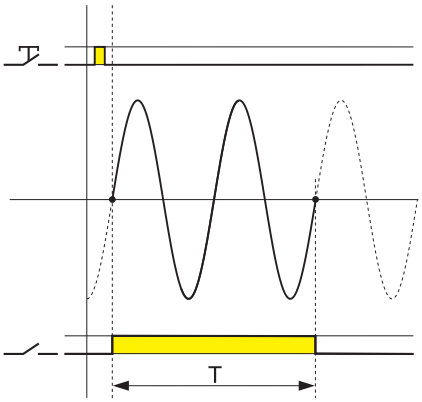

1 - Des pics de courant plus faibles protègent la lampe et permettent un nombre de commutations plus important de celle-ci.
2 - Un pic de courant de valeur plus faible évite le collage de contact.
3 - La coupure du courant étant à un niveau plus bas, les contacts sont moins mis à l'épreuve.

Note :
Avec le 14.91 les lampes se connectent directement par le bouton poussoir.

Schémas de raccordement

Indicateur LED rouge : (avec l'alimentation) - fixe = relais ON; clignotant = relais OFF

Type 14.01/14.71

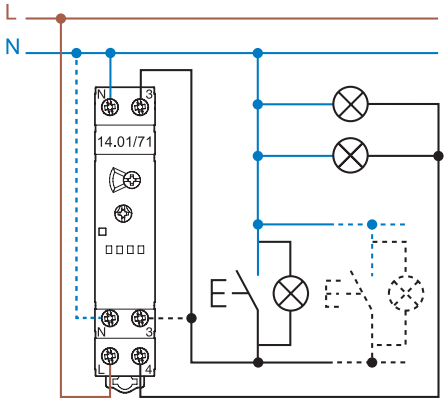

installation à 3 fils

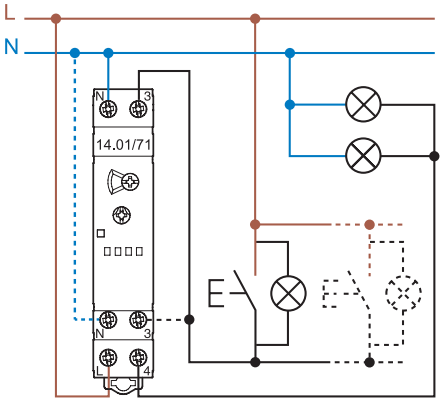

installation à 4 fils

Type 14.01, 14.61 ou 14.71

Sans la fonction maintenance cage d'escalier, associé à un détecteur de mouvement (série 18).

Installation à 3 fils (seulement avec 18.21.8.230.0300 ou 18.31.8.230.0300)

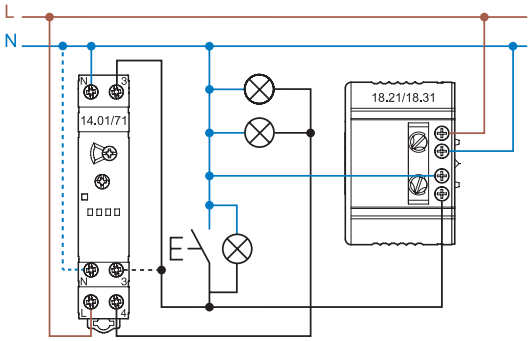

Installation à 4 fils (seulement avec 18.21.8.230.0300 ou 18.31.8.230.0300)

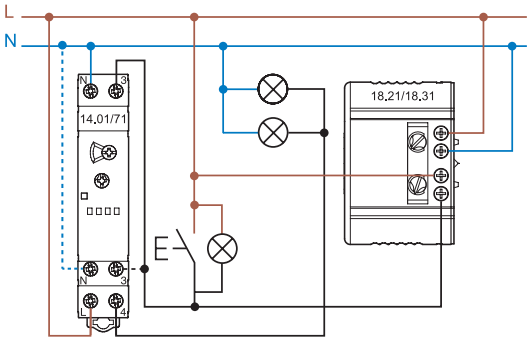

Installation à 4 fils (seulement avec 18.01.8.230.0000 ou 18.11.8.230.0000)

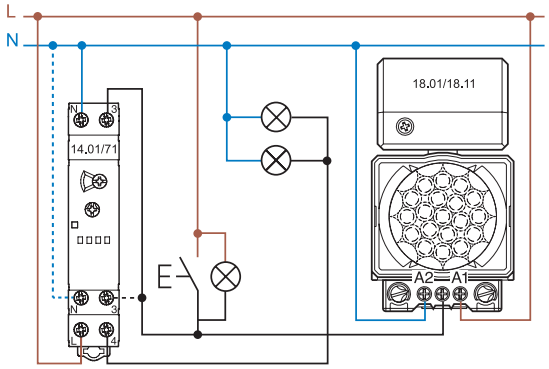

Schémas de raccordement

Type 14.11 Minuterie et charge raccordées à la même phase

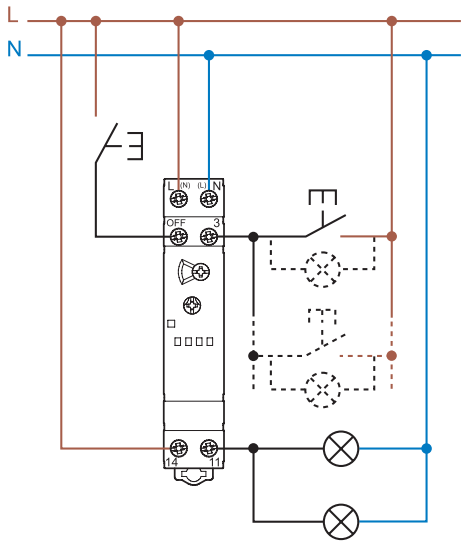

Type 14.11 Minuterie et charge raccordées à 2 phases différentes

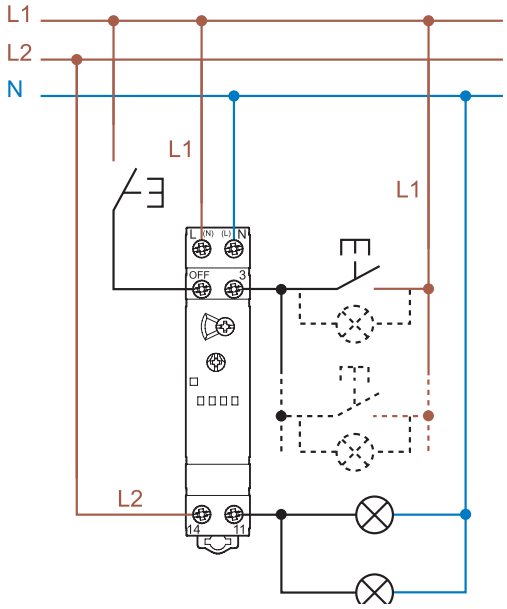

Note : si la charge est alimentée par une autre phase que celle d'alimentation de la minuterie 1411, une réduction de 50% de la puissance nominale doit être appliquée

Type 14.61

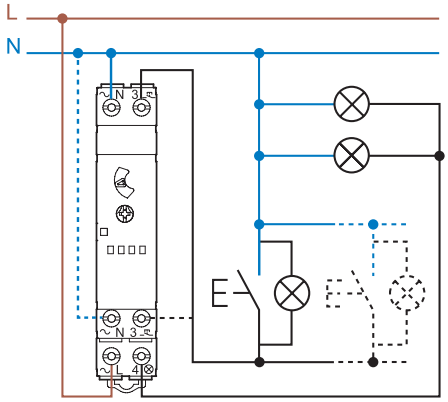

installation à 3 fils

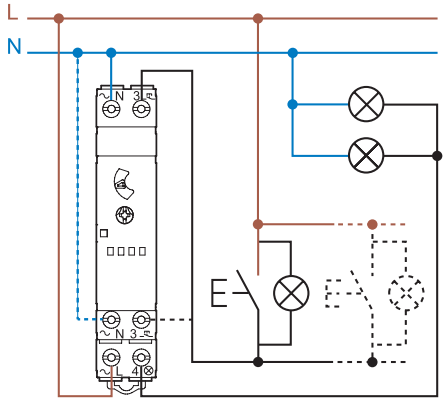

installation à 4 fils

Connexion bornes Push-in

Connexion avec fils souples (sans tournevis avec fils rigides)

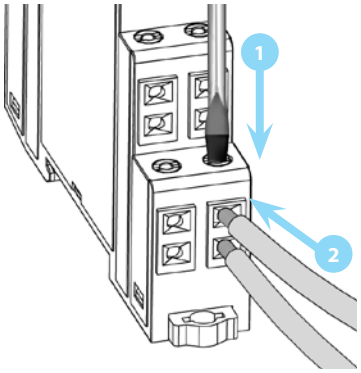

Déconnexion des fils (souples et rigides)

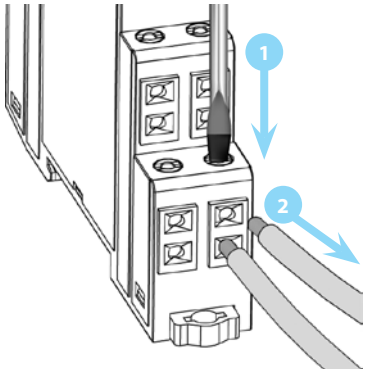

Schémas de raccordement

Type 14.81 (câblage bouton poussoir pour installaton manuelle)

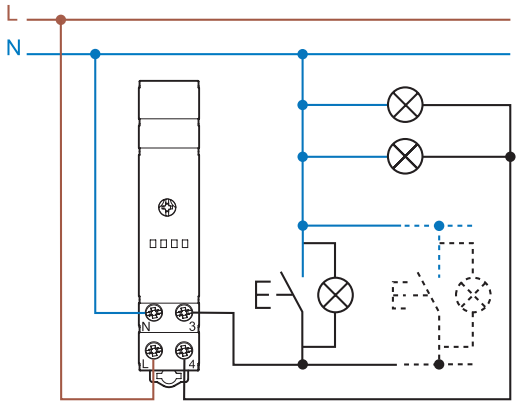

installation à 3 fils

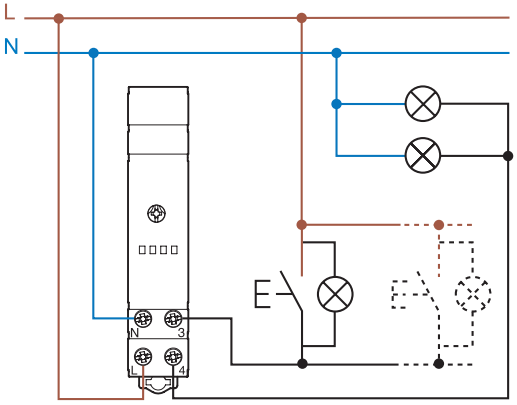

installation à 4 fils

Type 14.91 (les poussoirs doivent être adaptés à la charge)

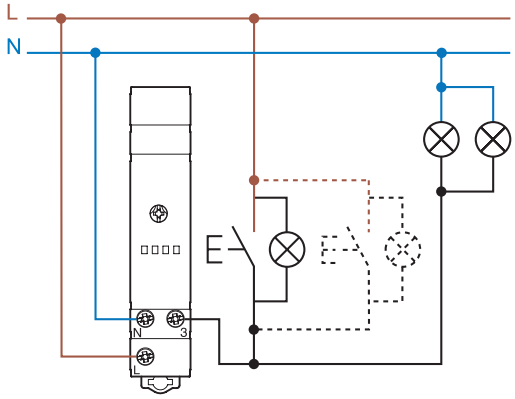

Fonctions

Type 14.01 Fonctions sélectionnables par le sélecteur rotatif frontal

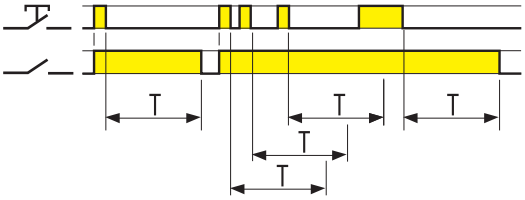

(BE) Minuterie cage d'escalier réinitialisable
A la première impulsion sur la commande, l'éclairage et la temporisation commencent.
A chaque impulsion successive, la temporisation se réinitialise avec le temps sélectionné.
Lorsque la temporisation est terminée, le contact s'ouvre, la lumière s'éteint.

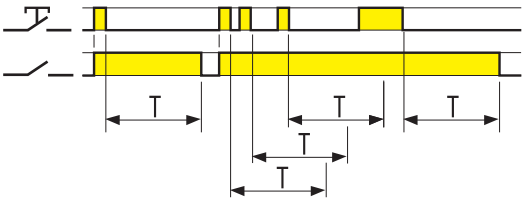

+

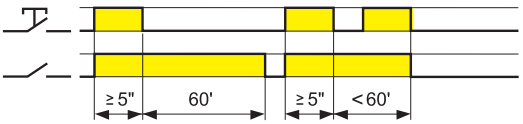

(ME) Minuterie cage d'escalier réinitialisable + Maintenance cage d'escalier (BE +)
En plus de la fonction minuterie cage d'escalier réinitialisable (BE), une impulsion de commande de durée ≥ 5" enclenche une temporisation de 60 minutes. La temporisation terminée, le relais s'ouvre, la lumière s'éteint. Cette temporisation peut être stoppée avant la fin du temps de 60 mn en donnant une impulsion ≥ 5".

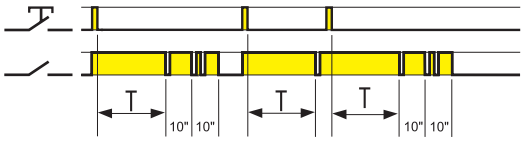

(BP) Minuterie cage d'escalier réinitialisable avec préavis d'extinction
A la première impulsion sur la commande, l'éclairage et la temporisation commencent.
A chaque impulsion successive, la temporisation se réinitialise avec le temps sélectionné. Lorsque la temporisation est terminée, le contact s'ouvre, la lumière s'éteint. Après 10", un clignotement double se produit; ensuite, après 10" de plus, le contact s'ouvre. Une impulsion sur la commande pendant les 20" que dure le préavis réinitialise la temporisation au départ.

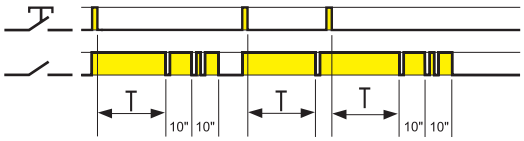

+

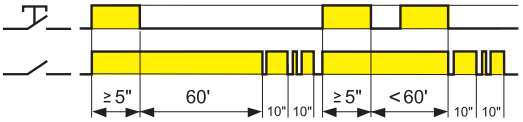

(MP) Minuterie cage d'escalier réinitialisable avec préavis d'extinction + Maintenance cage d'escalier (BP +)
En plus de la fonction minuterie cage d'escalier réinitialisable avec préavis d'extinction (BP), une impulsion de commande de durée ≥ 5" enclenche une temporisation de 60 minutes. La temporisation terminée le relais s'ouvre, la lumière s'éteint. Cette temporisation peut être stoppée avant la fin du temps de 60 mn en donnant une impulsion ≥ 5".

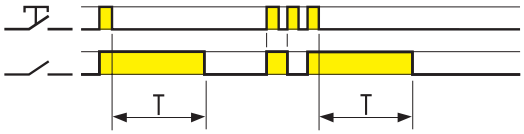

(IT) Télérupteur temporisé
A la première impulsion sur la commande, l'éclairage et la temporisation commencent. Lorsque la temporisation est terminée, le contact s'ouvre, la lumière s'éteint. On peut arrêter la temporisation et éteindre la lumière en agissant de nouveau sur le poussoir.

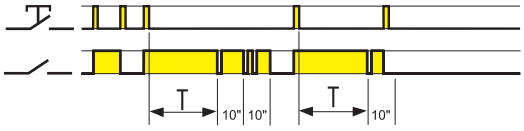

(IP) Télérupteur temporisé avec préavis d'extinction
A la première impulsion sur la commande, l'éclairage et la temporisation commencent.
La temporisation terminée, le contact du relais s'ouvre, la lumière s'éteint. On peut arrêter la temporisation en agissant de nouveau sur le poussoir. Lorsque la temporisation est terminée, le contact du relais clignote; après 10", un clignotement double se produit; ensuite, après 10" de plus, le contact s'ouvre. Une impulsion sur la commande pendant les 20" que dure le préavis ouvre le contact du relais, la lumière s'éteint.

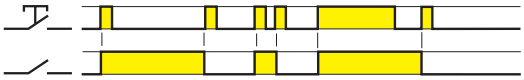

(RI) Télérupteur
A chaque impulsion, le relais change de position : position ouverte à fermée et vice-versa.

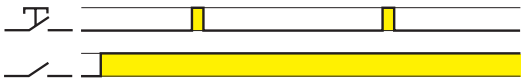

Eclairage permanent
Le relais reste dans la position fermée en permanence.

Note : le clignotement qui se produit avec les fonctions avec préavis d'extinction (BP et IP) pourrait perturber le réallumage des lampes fluorescentes (type compact également); l'utilisation de ces fonctions avec préavis et avec de telles lampes est donc déconseillé.

Fonctions

Type 14.11 Fonctions sélectionnables par le sélecteur rotatif frontal

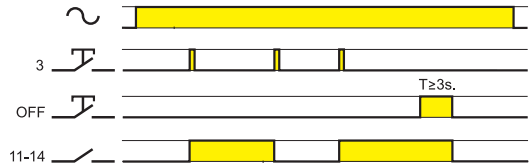

(RI) Télérupteur
L'appareil fonctionne comme un télérupteur standard : le contact de sortie change d'état à chaque pression sur le bouton poussoir (3). Un appui > à 3s sur le bouton OFF forcera la sortie en OFF

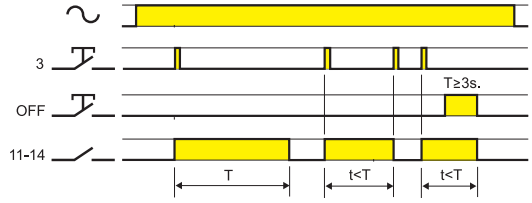

(IT) Télérupteur temporisé
A la première impulsion sur la commande, l'éclairage et la temporisation commencent. Lorsque la temporisation est terminée, le contact s'ouvre, la lumière s'éteint. On peut arrêter la temporisation et éteindre la lumière en agissant de nouveau sur le poussoir.
Un appui > à 3s sur le bouton OFF forcera la sortie en OFF

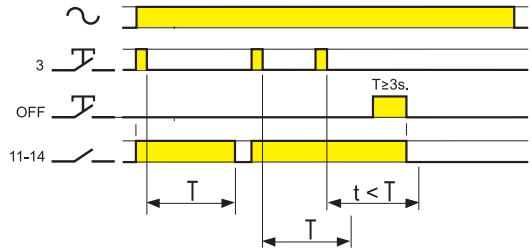

(BE) Minuterie cage d'escalier réinitialisable
A la première impulsion sur la commande, l'éclairage et la temporisation commencent.
A chaque impulsion successive, la temporisation se réinitialise avec le temps sélectionné.
Lorsque la temporisation est terminée, le contact s'ouvre, la lumière s'éteint.
Un appui > à 3s sur le bouton OFF forcera la sortie en OFF

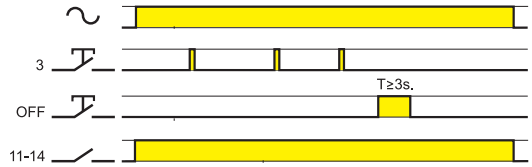

Eclairage permanent
Le relais reste dans la position fermée en permanence.

Fonctions

Type 14.61 Fonctions sélectionnables par le sélecteur frontal

Sélecteur frontal à 3 positions

	Minuterie cage d'escalier réinitialisable avec préavis d'extinction + maintenance cage d'escalier
	Eclairage permanent
	Minuterie cage d'escalier réinitialisable (compatible avec les détecteurs de mouvement série 18)

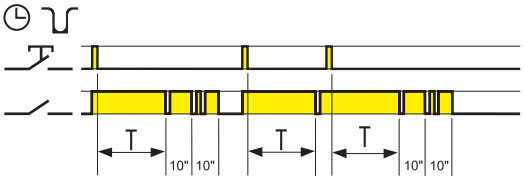

+

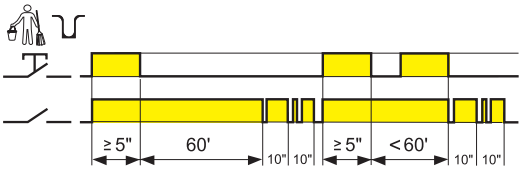

Minuterie cage d'escalier réinitialisable avec préavis d'extinction + Maintenance cage d'escalier

En plus de la fonction minuterie cage d'escalier réinitialisable avec préavis d'extinction (BP), une impulsion de commande de durée ≥ 5" enclenche une temporisation de 60 minutes. La temporisation terminée le relais s'ouvre, la lumière s'éteint. Cette temporisation peut être stoppée avant la fin du temps de 60 mn en donnant une impulsion ≥ 5".

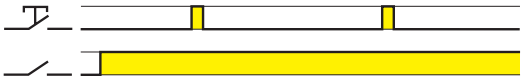

Eclairage permanent

Le relais reste dans la position fermée en permanence.

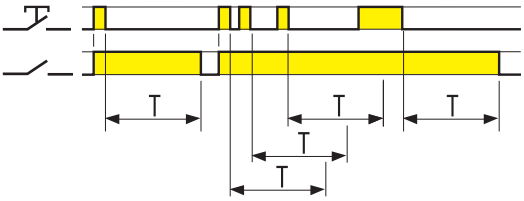

Minuterie cage d'escalier réinitialisable

A la première impulsion sur la commande, l'éclairage et la temporisation commencent. A chaque impulsion successive, la temporisation se réinitialise avec le temps sélectionné. Lorsque la temporisation est terminée, le contact s'ouvre, la lumière s'éteint.

Type 14.71 Fonctions sélectionnables par le sélecteur frontal

Sélecteur frontal à 3 positions

	Minuterie cage d'escalier réinitialisable + maintenance cage d'escalier
	Eclairage permanent
	Minuterie cage d'escalier réinitialisable (compatible avec les détecteurs de mouvement série 18)

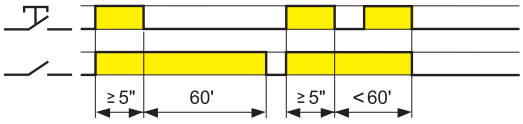

Maintenance cage d'escalier

Une impulsion de commande de durée ≥ 5" enclenche une temporisation de 60 minutes. La temporisation terminée le relais s'ouvre, la lumière s'éteint. Cette temporisation peut être stoppée avant la fin du temps de 60 mn en donnant une impulsion ≥ 5".

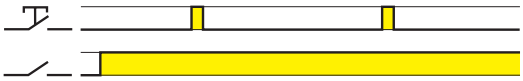

Eclairage permanent

Le relais reste dans la position fermée en permanence.

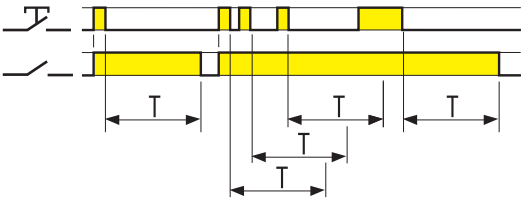

Minuterie cage d'escalier réinitialisable

A la première impulsion sur la commande, l'éclairage et la temporisation commencent. A chaque impulsion successive, la temporisation se réinitialise avec le temps sélectionné. Lorsque la temporisation est terminée, le contact s'ouvre, la lumière s'éteint.

Fonctions

Type 14.81

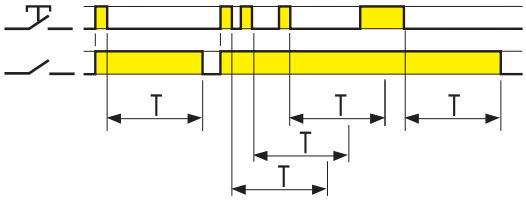

Minuterie cage d'escalier réinitialisable

A la première impulsion sur la commande, l'éclairage et la temporisation commencent. A chaque impulsion successive, la temporisation se réinitialise avec le temps sélectionné. Lorsque la temporisation est terminée, le contact s'ouvre, la lumière s'éteint.

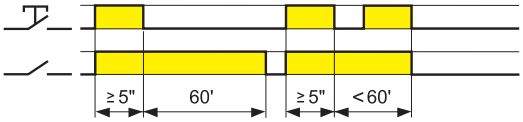

Maintenance cage d'escalier

Une impulsion de commande de durée ≥ 5" enclenche une temporisation de 60 minutes. La temporisation terminée le relais s'ouvre, la lumière s'éteint. Cette temporisation peut être stoppée avant la fin du temps de 60 mn en donnant une impulsion ≥ 5".

Type 14.91

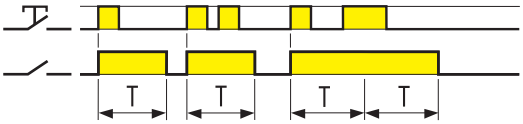

Minuterie cage d'escalier

A la première impulsion sur la commande, l'éclairage et la temporisation commencent. A chaque impulsion successive, la temporisation se réinitialise avec le temps sélectionné. Lorsque la temporisation est terminée, le contact s'ouvre, la lumière s'éteint.

Accessoires

020.01

Support pour fixation sur panneau, largeur 17.5 mm	020.01

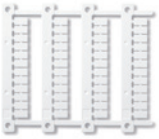

060.48

Plaque d'étiquettes d'identification, plastique, 48 unités, 6 x 12 mm, pour imprimante à transfert thermique CEMBRE	060.48

Schémas d'encombrement

Type 14.01
Bornes à cage

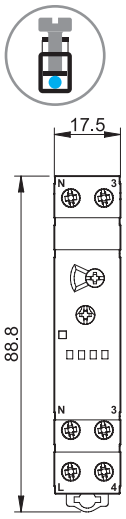

Type 14.11
Bornes à cage

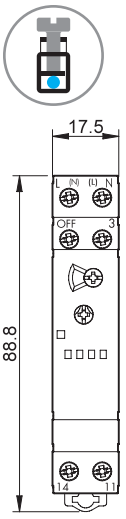

Type 14.61
Bornes Push-in

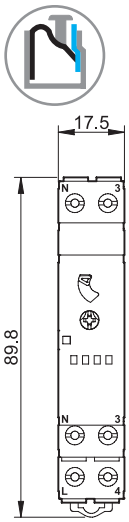

Type 14.71
Bornes à cage

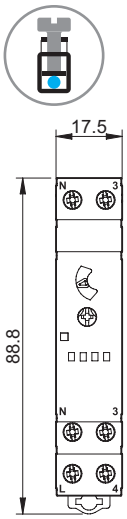

Type 14.81
Bornes à cage

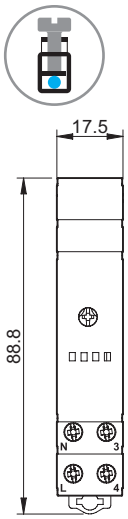

Type 14.91
Bornes à cage

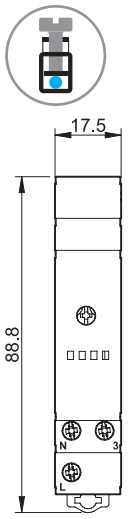

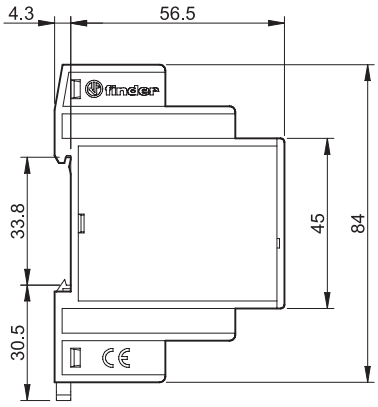

J